EZCURRA

Características comunes

- Escudos protectores adaptables a todas las cerraduras de alta seguridad con cilindro europerfil DS y cilindro perfil suizo SEA.
- Diseñados para impedir su apresamiento.
- *Acabados*: Esmaltado oro
  - Cromo brillo
  - Cromo mate
  - Acero inoxidable en 420-P y 425-P
  - Negro / Bronce

410-P

- Formado por dos piezas: *escudo* y *contraescudo* con amarre interior.

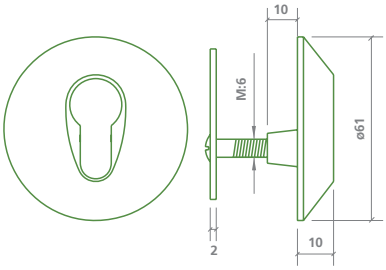

420-P

- Formado por tres piezas: *escudo*, *contraescudo* y *casquillo* de acero templado con pestaña interior, que impide la extracción del cilindro.

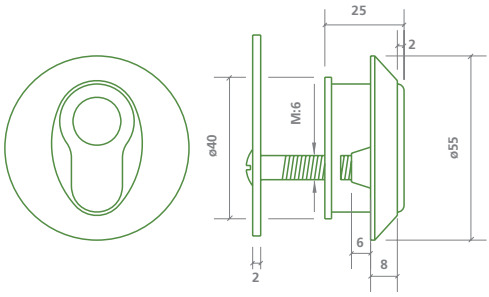

424-P

- Escudo de *doble seguridad.*
- Formado por tres piezas: escudo, contraescudo y casquillo de acero templado con pestaña interior, que impide la extracción del cilindro.
- El *escudo* se amarra desde el interior a través del *contraescudo* por dos tornillos. El *casquillo* protector templado se amarra a través de la cerradura por otros dos tornillos.
- Existe la posibilidad de incorporar una *chapa de acero templado* con el fin de proteger la cerradura y el cilindro, e impedir la extracción del casquillo.
- Disponible también con *placa embellecedora.*

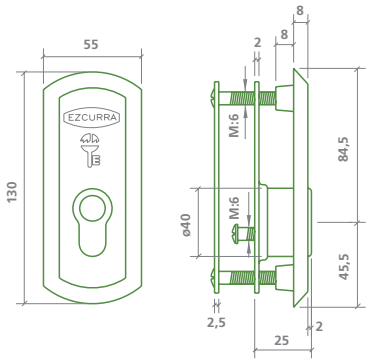

425-P

- Conjunto formado por el escudo 420-P más una placa embellecedora.

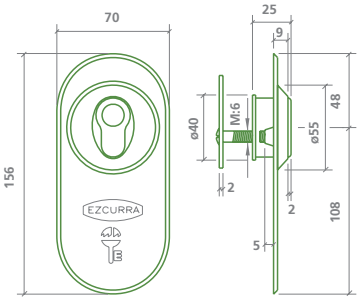

430-P
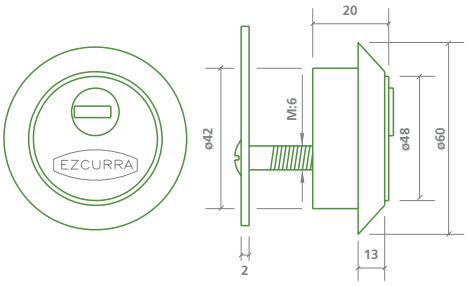
- Formado por tres piezas: *escudo* templado, *contraescudo* y *embellecedor.*
- Cilindro totalmente oculto.
- Disponibilidad de *arandelas* para efectuar un montaje exacto.
- *Placa embellecedora* opcional.