EZCURRA
Seguridad
Innovación
Calidad
FABRICANTES DE
CERRADURAS y
CILINDROS DE ALTA
SEGURIDAD
EZCURRA-ESKO, S.A. · Apdo. de Correos, nº 5 · 20540 Escoriaza (Guipúzcoa) · Tel.: 943 71 51 00 · Fax: 943 71 41 00 · www.ezcurra.com

¿Qué es el BUMPING?

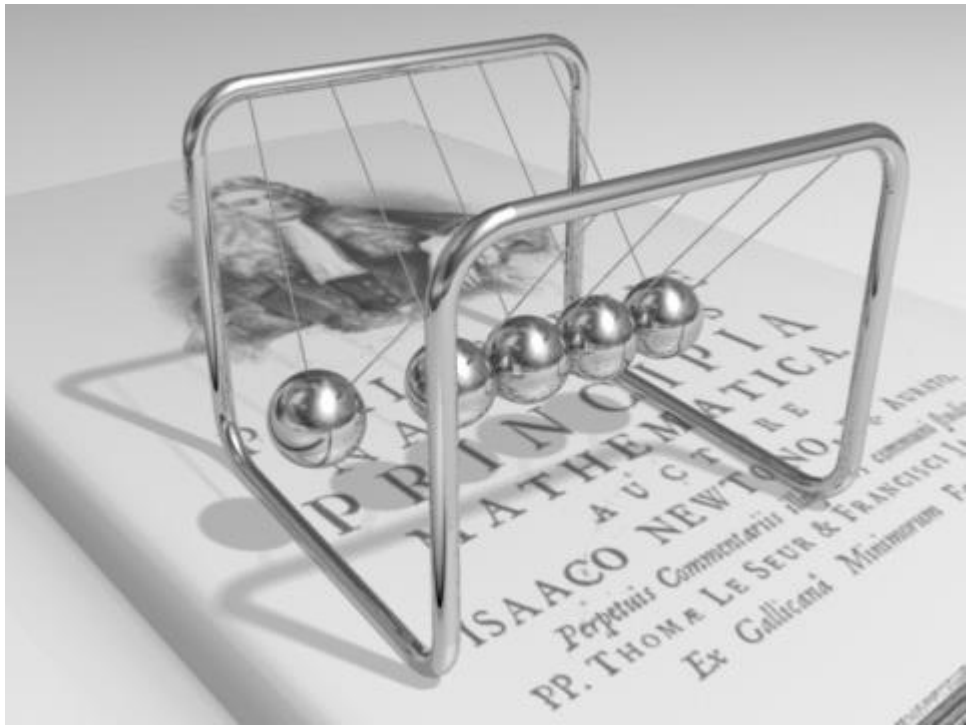

CUNA DE NEWTON

(Dominique Toussaint)

Made in Spain

FABRICACIÓN ÍNTEGRA EN ESPAÑA

Exportador Autorizado CE nº ES/20/0120/12

EZCURRA

LA CUNA DE NEWTON

Es un dispositivo con cinco bolas iguales que cuelgan de un bastidor y que están en contacto a la misma altura y perfectamente en línea.

Este sencillo móvil explica perfectamente el principio aplicado en el método **bumping**: si en un extremo levantamos una bola y la dejamos caer para que impacte contra la fila de bolas suspendidas, esa bola transferirá sin moverse toda su energía a la siguiente bola y así sucesivamente, hasta que la bola del otro extremo se levante y se separe de las demás.

Made in Spain

FABRICACIÓN ÍNTEGRA EN ESPAÑA

Exportador Autorizado CE nº ES/20/0120/12

EZCURRA

Algo parecido ocurre dentro de un cilindro cuando introducimos una llave bump y la golpeamos: al **transmitir la percusión a los pitones** a una **determinada frecuencia**, éstos tienden a permanecer fijos en su lugar, mientras los contrapitones se separan de ellos.

Esto ocurre sólo durante un instante –hasta que los muelles los empujan de nuevo contra los pitones-, pero durante esa **mínima fracción de tiempo** se libera la seguridad de la línea de corte y es posible girar la llave.

Made in Spain

FABRICACIÓN ÍNTEGRA EN ESPAÑA

Exportador Autorizado CE nº ES/20/0120/12

EZCURRA

La Técnica.

La técnica consiste en insertar una llave falsa especial, y percutirla hábilmente con un objeto. Este proceso hace que los **pitones vibren en una determinada frecuencia y se separen de los contrapitones** liberando así el giro de la llave y desbloqueando el bombillo, con lo cual la puerta queda abierta.

Por supuesto, hay que estar **especialmente preparado** y tener un **conocimiento avanzado** para realizar esta operación. No es tan fácil como parece en los videos que hay en internet.

Made in Spain

FABRICACIÓN ÍNTEGRA EN ESPAÑA

Exportador Autorizado CE nº ES/20/0120/12

EZCURRA

Cómo ha desarrollado EZCURRA la **Protección**

Antibumping

de su cilindro DS-15:

DIFICULTANDO QUE PITONES Y CONTRAPITONES ALCANCEN LA FRECUENCIA DE VIBRACIÓN NECESARIA.

- Mecanizado de precisión en Torno CNC de los pitones y contrapitones.
- El material de alta calidad dificulta que los pitones y contrapitones alcancen la **frecuencia de vibración** necesaria para que se separen.
- Los **muelles** de material específico y recorrido controlado dificultan también que se alcance la frecuencia.
- **Multitud de ensayos** contrastan la Protección.

Made in Spain

FABRICACIÓN ÍNTEGRA EN ESPAÑA

Exportador Autorizado CE nº ES/20/0120/12

CERTIFICADO DE ENSAYO

UNE EN 1303:2006

CLASIFICACIÓN

1	6	0	0	0	C	6	2

NO SOLO TENEMOS EL CERTIFICADO DE ENSAYO.
LO OBTENEMOS CON **LA MÁXIMA CALIFICACIÓN**

cidemco tecnalia

Area Anardi, nº 5
20730 AZPEITIA (Guipúzcoa)
Tel.: 943 816800 – Fax: 943 816074
Email: cidemco@cidemco.es
http://www.cidemco.es

Certificado de Ensayos

EMPRESA	EZCURRA-ESKO S.A.
DIRECCIÓN	APARTADO , 5 20540 ESCORIAZA (GUIPUZCOA)
Nº CERTIFICADO	20032-1

MATERIAL ENSAYADO

Cilindro de seguridad con escudo **«430-P»** de la siguiente referencia:

«DS-15»

NORMA APLICABLE

Los ensayos solicitados son los que establece la norma **UNE-EN 1303:2006** *«Herrajes para la edificación. Cilindros para cerraduras. Requisitos y métodos de ensayo»*

CLASIFICACIÓN

1	6	0	0	0	C	6	2

FECHA 17 de septiembre de 2009

Este documento no tiene validez sin el informe de ensayo nº 20032-1 en el cual se indican los resultados obtenidos en cada ensayo.

Los resultados obtenidos en estos ensayos solo se refieren a la(s) muestra(s) analizada(s) en este Centro en la fecha indicada y no implican una característica de constancia en la calidad de la producción.

cidemco tecnalia

Fdo: Asier Maiztegi
Director Dpto. Construcción

QUÉ NOS INDICA ESTA CALIFICACIÓN

CLASIFICACIÓN

1	6	0	0	0	C	6	2
1º	2º	3º	4º	5º	6º	7º	8º

1º**. Categoría de uso**: Grado 1 (Máxima calificación) Para uso por personas con una probabilidad alta de actuar con cuidado y con un riesgo pequeño de mala utilización

2º. **Durabilidad**: Grado 6 (Máxima calificación) con MÁS DE **100.000 CICLOS.**

3º. Masa de la puerta: No aplicable.

4º. Resistencia al fuego: No aplicable.

5º. Seguridad para las personas: No aplicable.

6º. **Resistencia a la corrosión y temperatura**: Grado C (Máxima calificación).

7º. **Seguridad relativa a la llave**: Grado 6 (Máxima calificación).

8º. **Resistencia al ataque**: Grado 2 (Máxima calificación).

MÁXIMA CALIFICACIÓN
EN CADA APARTADO

ALTA GAMA

SERIE DS

CARACTERISTICAS COMUNES

- CILINDRO DE **ALTA SEGURIDAD** CON PERFIL EUROPEO
- Cuerpo, Canuto y Tambor de Latón sólido
- PERFIL **ANTIGANZÚ**A EN ENTRADA DE LLAVE
- PROTECCIÓN FRONTAL **ANTITALADRO**
- APTO PARA TODA CLASE DE **AMAESTRAMIENTOS**
- **MÁS DE 100.000 CICLOS**
- **MÁS DE 100.000 COMBINACIONES**
- **SIN CODIFICACIÓN DIRECTA**
- **AMPLIA GAMA**
  - CON POMO
  - DOBLE EMBRAGUE
  - MEDIOS CILINDROS
  - MICROCONMUTADORES
  - ETC..
- **ACABADOS:** LATÓN / CROMO BRILLO / CROMO MATE / NEGRO / NÍQUEL SATINADO.
- FABRICACIÓN BAJO NORMA **UNE-EN 1303:2006**

Made in Spain

FABRICACIÓN ÍNTEGRA EN ESPAÑA

Exportador Autorizado CE nº ES/20/0120/12

NUEVO CILINDRO DS-15

PROTECCIÓN ANTI-BUMPING

Made in Spain

FABRICACIÓN ÍNTEGRA EN ESPAÑA

Exportador Autorizado CE nº ES/20/0120/12

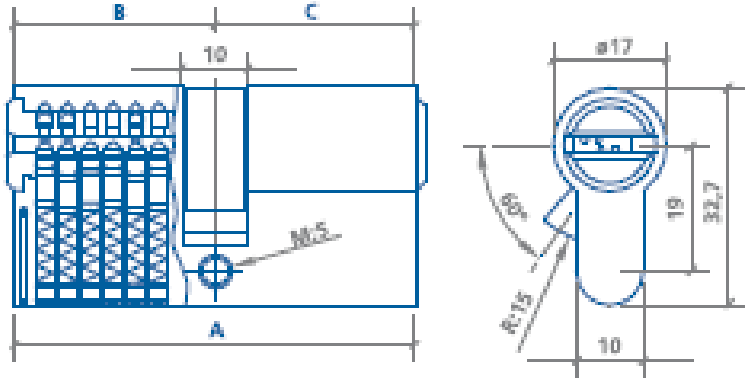

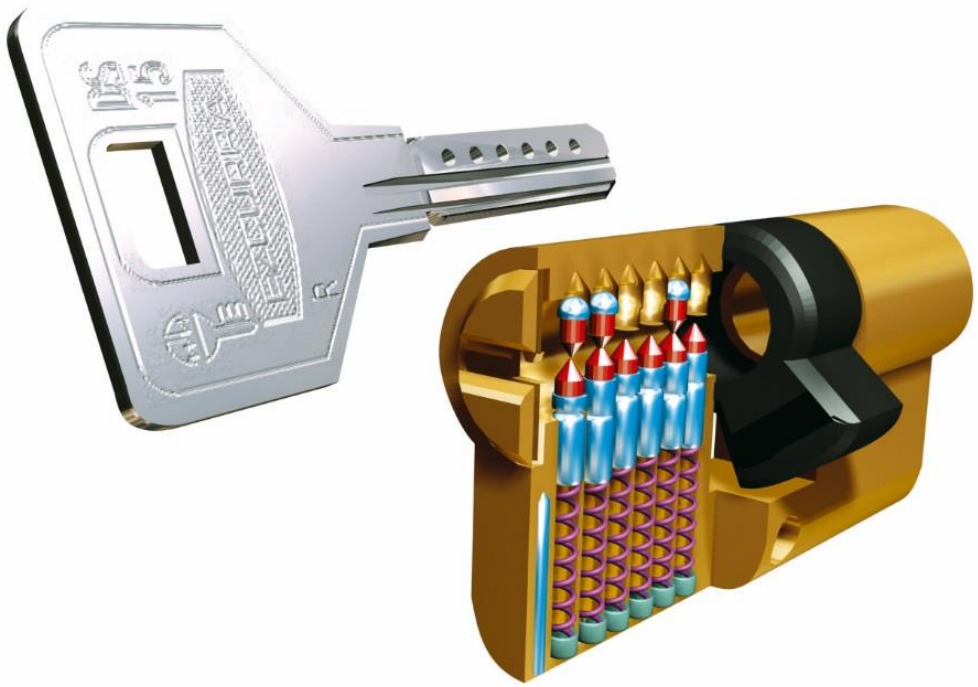

- Cilindro de **9 pitones** con anclaje superior e inferior.
- Protección frontal **anti-taladro** por pasadores de acero.
- Perfil europeo con protección **antibumping** y **antiganzúa**.
- **5 llaves reversibles** de latón cromado.
- Fabricación bajo norma **UNE EN 1303:2006**

DS-10

¿Qué más aporta?

Made in Spain

FABRICACIÓN ÍNTEGRA EN ESPAÑA

Exportador Autorizado CE nº ES/20/0120/12

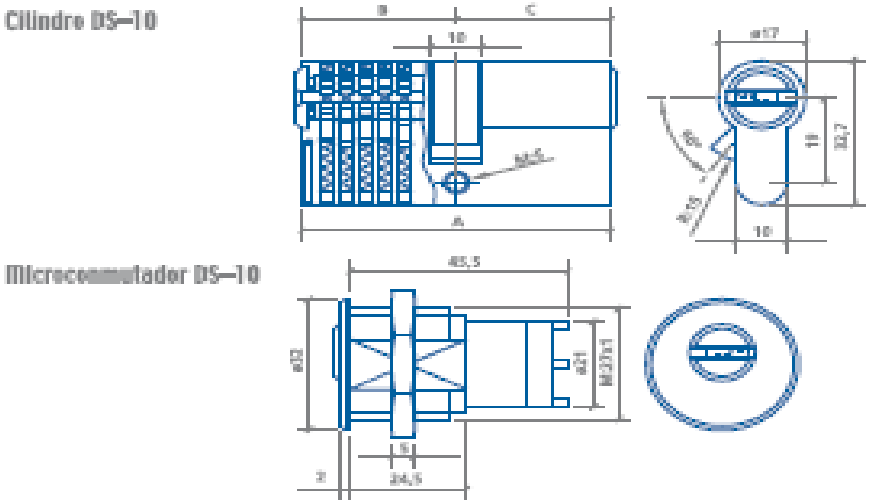

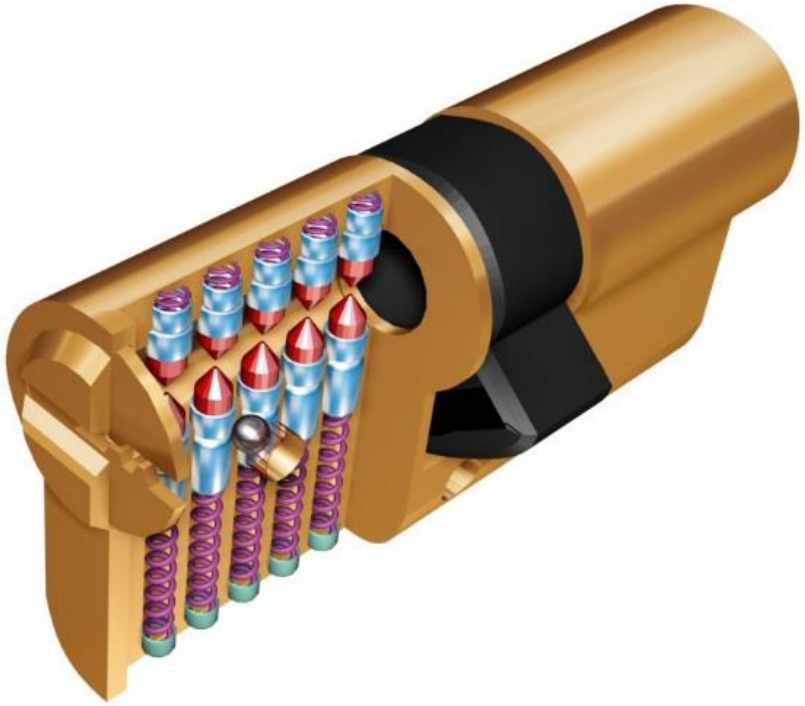

- Cilindro de **10 pitones** con anclaje superior e inferior y muelles independientes en todos ellos.
- **Bola de acero** lateral.
- Perfil europeo con protección **antibumping**, **antitaladro** y **antiganzúa**.
- **5 llaves reversibles** de alpaca.
- Fabricación bajo norma **UNE-EN 1303-2006**.

PREMIUM
SERIE K

Made in Spain

FABRICACIÓN ÍNTEGRA EN ESPAÑA

Exportador Autorizado CE nº ES/20/0120/12

- Cilindro de alta seguridad con **17 pitones** (12 en línea + 5 laterales), que actúan combinadamente, dando como resultado un sofisticado sistema de seguridad que además **aumenta exponencialmente** sus posibilidades de amaestramiento.

- Protección frontal **antitaladro** por anilla de acero templado en el tambor y barra en el canuto.
- Perfil europeo, **antiganzúa y protección antibumping.**
- **Amplia gama**: Doble embrague, pomo, medios cilindros, microcomputadores, etc.
- Acabados: Latón / Cromo brillo / Cromo mate / Negro / Níquel satinado
- Fabricación bajo norma **UNE-EN 1303-2006**

K-20

- **17 pitone**s de latón:12 en línea + 5 laterales
- 5 llaves de latón cromado reversibles
- Fabricación bajo norma UNE-EN 1303-2006

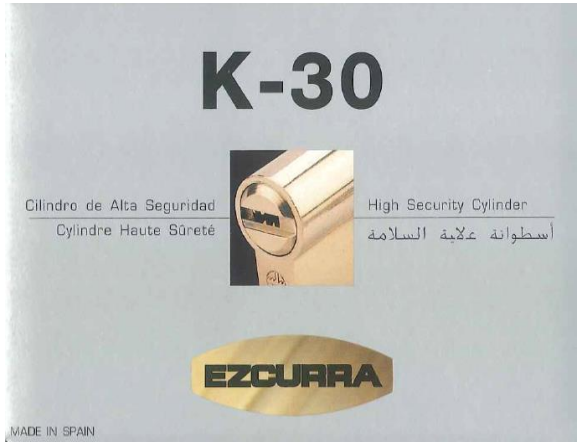

K-30

- 17 pitones de **ACERO INOXIDABLE**: 12 en línea + 5 laterales
- 5 llaves de alpaca reversibles
- Fabricación bajo norma UNE-EN 1303-2006

Made in Spain

FABRICACIÓN ÍNTEGRA EN ESPAÑA

Exportador Autorizado CE nº ES/20/0120/12

GAMA PREMIUM

CILINDROS **SEA**

- Cilindros de alta seguridad con **Perfil Suizo o Europerfil.**
- **Antibumping.**
- **Protección frontal** por piezas de acero templado.
- Protección **antiganzúa**.
- **Doble línea de pitones:**
  - Una actúa en suspensión con doble anclaje.
  - Otra actúa en el flanco.
- Sistema de cierre múltiple de gran perfeccionamiento.
- Ilimitadas posibilidades de combinaciones y amaestramiento.
- 5 llaves de **alpaca.**
- **Versiones**: Cilindros con pomo, medios cilindros, microconmutadores, etc.
- Acabados:
  - Perfil Suizo: Latón / Cromo brillo.
  - Europerfil: Níquel mate

PREMIUM
MODELOS **SEA**

- **SEA-23**: Diez pitones + un pitón lateral.
- **SEA-3**: Diez pitones + dos pitones laterales.

- AMBOS MODELOS EN PERFIL SUIZO O EUROPERFIL.
- **SEA EUROPERFIL:** Construcción modular con **pasador Anti-rotura** de Acero Templado.

EZCURRA

MUCHAS GRACIAS POR SEGUIR CONFIANDO EN NOSOTROS

EVOLUCIONAMOS CON LA CALIDAD DE SIEMPRE